# VS 820

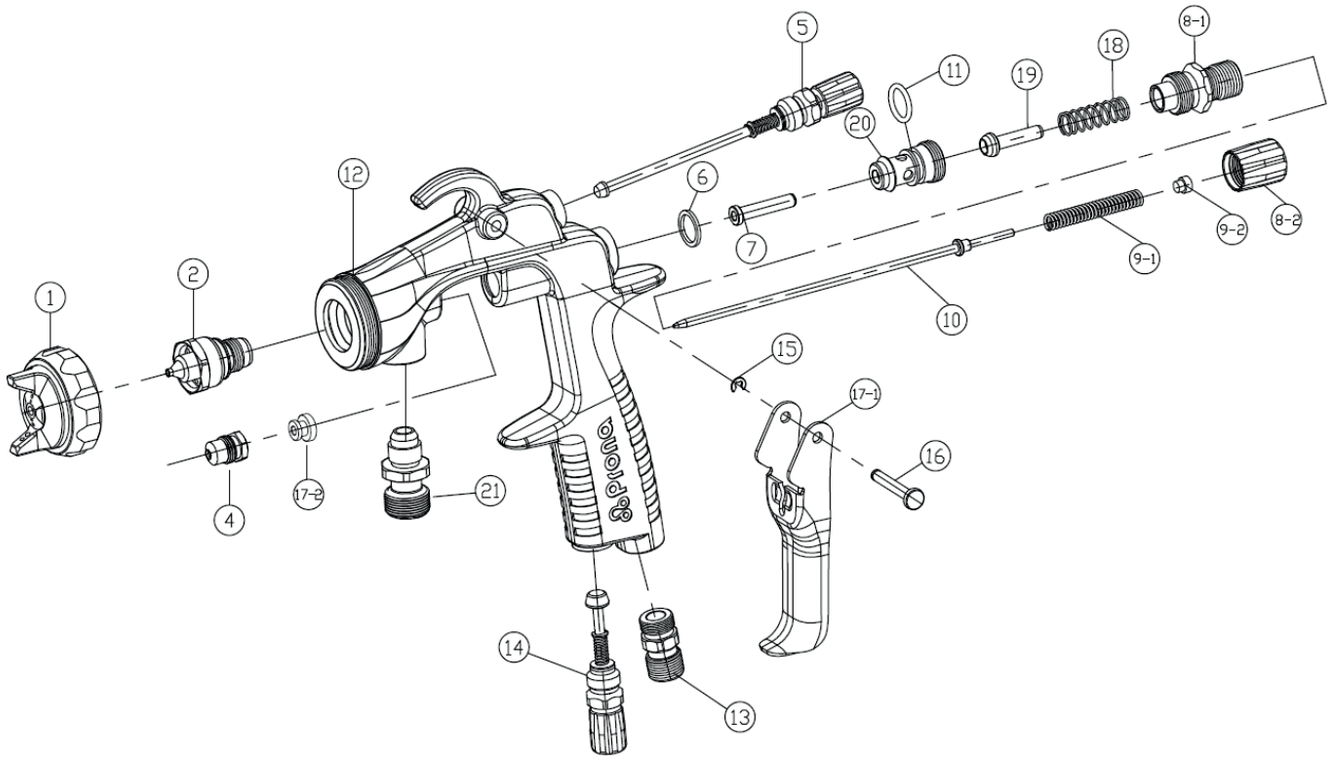


| CODICE | POS. | DESCRIZIONE | PREZZO |
|---|---|---|---|
| 820R001 | 1 | Cappa aria | |
| 820R1XX | 1/ 2 / 10 | Kit ugello | |
| 820R2XX | 2 / 10 | Ugello fluido e astina | |
| 820R004 | 4 | Premistoppa | |
| 820R005 | 5 | Valvola regolazione ventaglio | |
| 820R006 | 6 | Guarnizione guida astina | |
| 820R007 | 7 | Guida astina | |
| 820R081 | 8-1 | Guida valvola aria | |
| 820R082 | 8-2 | Regolazione astina | |
| 820R091 | 9-1 | Molla astina | |
| 820R092 | 9-2 | Guarnizione | |
| 820R011 | 11 | O-ring | |
| 820R013 | 13 | Nipplo aria | |
| 820R014 | 14 | Rubinetto aria | |
| 820R015 | 15 | Seeger | |
| 820R016 | 16 | Perno grilletto | |
| 820R171 | 17-1 | Grilletto | |
| 820R172 | 17-2 | Guida grilletto | |
| 820R018 | 18 | Molla valvola aria | |
| 820R019 | 19 | Valvola aria | |
| 820R020 | 20 | Corpo valvola aria completo | |
| 820R021 | 21 | Entrata fluido | |