VS 503

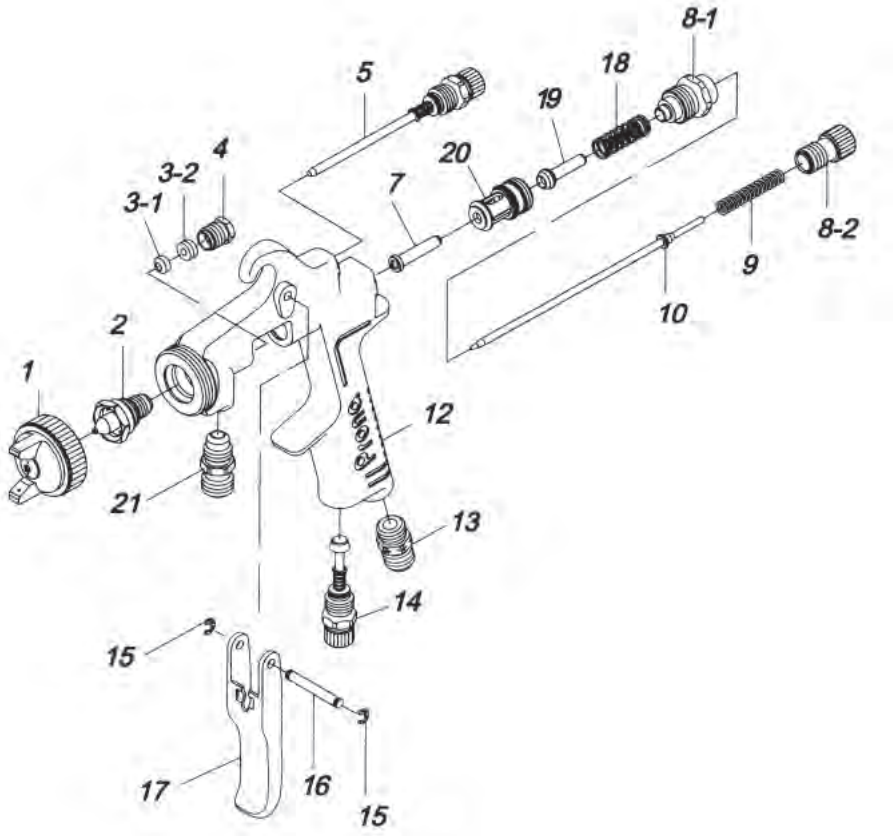

CODICE	POS.	DESCRIZIONE	PREZZO
VS5P1020XX	2 / 10	Ugello fluido e astina	
VS5P10340	3 / 4	Kit premistoppa	
VS5P10500	5	Regolazione ventaglio	
VS5P10700	7	Guida astina	
VS5P10810	8 - 1	Guida valvola aria	
VS5P10820	8 - 2	Regolazione astina	
VS5P10900	9	Molla astina	
VS5P11300	13	Nipplo aria	
VS5P11400	14	Rubinetto aria	
VS5P11500	15	Seeger	
VS5P11600	16	Perno grilletto	
VS5P11700	17	Grilletto	
VS5P11800	18	Molla valvola aria	
VS5P11900	19	Valvola aria	
VS5P12000	20	Corpo valvola aria completo	
VS5P12100	21	Nipplo fluido	
VS5P1001XX	1/2/10	Kit ugello	
VS5P1010XX		VES2P ugello aria	
VS5P1011XX		VHS2B ugello aria	
VS5P1013XX		VNS2B ugello aria	
VS5P101RXX		Ugello aria ROUND	